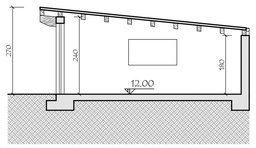

SEZIONI C-C'
PROGETTO - SCALA 1:100

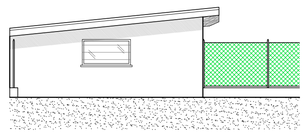

PROSPETTO NORD/EST
PROGETTO - SCALA 1:100

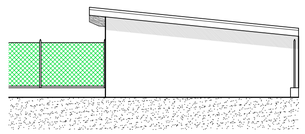

PROSPETTO SUD/OVEST
PROGETTO - SCALA 1:100

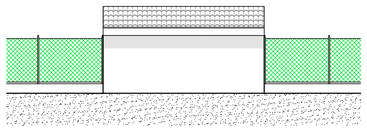

PROSPETTO SUD/EST
PROGETTO - SCALA 1:100

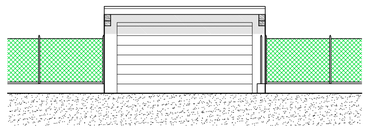

PROSPETTO NORD/OVEST
PROGETTO - SCALA 1:100

COMUNE DI SALTRIO

I COMMITTENTI:

PIRAS Antonio _____

ADRO Maria Luisa _____

BETTONI Giuseppina _____

ADRO Giuseppe _____

FRANZONI Laura _____

L'IMPRESA ESECUTRICE _____

IL PROGETTISTA

TIZIANI Geom. Gianpaolo _____

IL DIRETTORE DEI LAVORI

MASSINISSA Geom. Davide _____

STUDIO ASSOCIATO MASSINISSA
dei Geometri Davide MASSINISSA, Paolo FRISON e Gianpaolo TIZIANI
Via Goldoni, 37 - 21100 - Varese Tel: 0332/239091 - Fax: 0332/216567 e-mail: studio.massinissa@fastwebnet.it

Committenti :

PIRAS Antonio , nato a Uras (OR) il 13/10/1942 residente a Saltrio (VA), in via Elvezia n. 1	c.f.: PRS NTN 42R13 L496N
ADRO Maria Luisa , nata a Viggiu' (VA) il 31/10/1948 residente a Saltrio (VA), in via Elvezia n. 1	c.f.: DRA MLS 48R71 L876N
BETTONI Giuseppina , nata in Svizzera (EE) il 20/01/1943 residente a Riva San Vitale (Svizzera), in via Franscini n. 16	c.f.: BTT GPP 43A60 Z133I
ADRO Giuseppe, nato a Viggiu' (VA) il 19/03/1952 residente a Saltrio (VA), in via Grasso n. 19	c.f.: DRA GPP 52C19 L876N
FRANZONI Laura , nata a Milano (MI) il 15/11/1957 residente a Saltrio (VA), in via Grasso n. 19	c.f.: FRN LRA 57S55 F205M

Oggetto :

Riproduzione vietata senza preventiva autorizzazione

AMBITO DI TRASFORMAZIONE URBANISTICA n. 1

NUOVA COSTRUZIONE DI EDIFICI RESIDENZIALI

Elaborato :

LOTTO 2/C: PROGETTO BOX ESTERNO

PIANTA PIANO TERRA, COPERTURA, PROSPETTI, SEZIONE E TABELLA R.A.I.

Tavola : 14/C

Scala : 1:100

Archivio : 1921

Località :
COMUNE DI : Saltrio (VA)
INDIRIZZO : Via Grasso - Via Pravello s.n.c.

Identificativi catastali :
SEZIONE : - FOGLIO : 4
MAPPALI : 143 - 2927 - 2928 - 2929- 2930 - 3869

Data : Novembre 2014

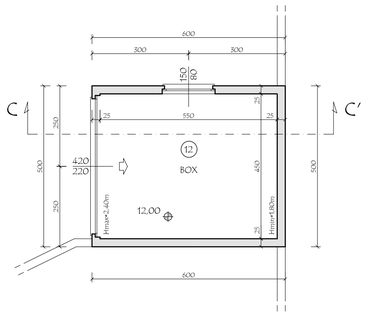

PIANTA PIANO TERRA
PROGETTO - SCALA 1:100

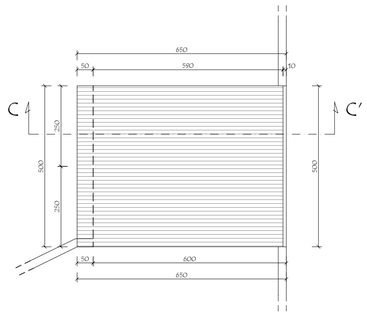

PIANTA COPERTURA
PROGETTO - SCALA 1:100

VERIFICA R.A.I. - Piano Terra

N.	DESTINAZIONI	SUPERFICIE PAVIMENTATA	SUPERFICIE FINESTRATA	R.A.I.
12	BOX	24,75	7,92	0,320 > 0,033 ⊙

⊙ LE PORTE SARANNO DOTATE DI FERITOIE IN ALTO E IN BASSO DI DIMENSIONI ADEGUATE A GARANTIRE UN RICAMBIO D'ARIA A PARI 1/30 DELLA SUPEFICIE DI PAVIMENTO